CHEMINEES CENTRALES

http://www.cheminee-andorre.com

Habituellement l'installation d'une cheminée se réalise contre un mur ou dans un coin. Depuis ces dix dernières années, la tendance est aux **cheminées centrales**; en effet les maisons construites récemment sont de plus en plus grandes avec des salles de séjour plus vaste en associant le salon créant ainsi des pièces à vivre plus volumineuses.

De ce fait en plaçant une **cheminée** au centre des deux pièces on obtient une vue du feu panoramique avec des flammes sur 360 degrés comme si on avait deux cheminées.

Les **cheminées centrales** bénéficient d'un pouvoir calorifique important car elles sont construites en métal tel que l'acier corten un matériau ultra résistant avec un excellent comportement au contact de la chaleur qui est diffusée par rayonnement sur tout le corps de la cheminée; du sol au plafond.

Les cheminées centrales à bois sont de véritables appareils de chauffage qui permettent de chauffer de grands volumes. Leurs grandes surfaces vitrées mettent bien en valeur la beauté du feu pour une ambiance conviviale.

Le principal atout d'une cheminée centrale : le design.

En effet plus la cheminée est importante plus facile sera l'assemblage des formes et l'importance de la surface vitrée afin de mettre en valeur le spectacle des flammes.

Actuellement les cheminées centrales bénéficient d'important et de larges foyers avec de grandes contenances en bois suffisantes afin de réaliser un feu continu pour la nuit

Enfin il est important de prévoir lors de la construction de la maison l'emplacement exacte du **conduit de cheminée** pour l'évacuation des fumées**.**

Il est évident que pour installer une **cheminée centrale** il faudra disposer d'une évacuation des fumées au centre de l'espace ou sera placé la cheminée

Cheminée centrale 13

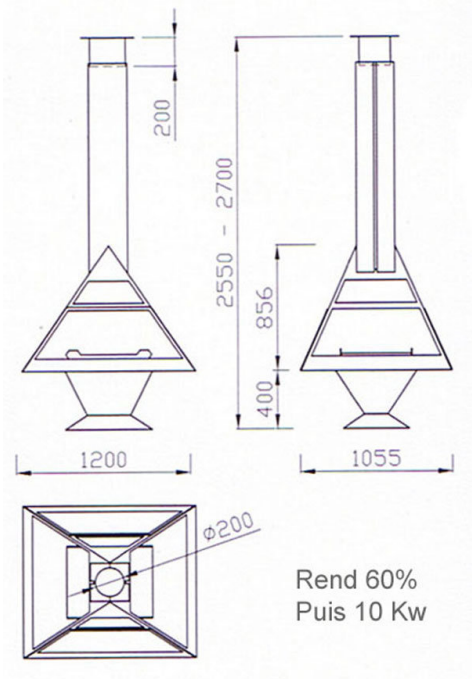

Cheminée centrale 14

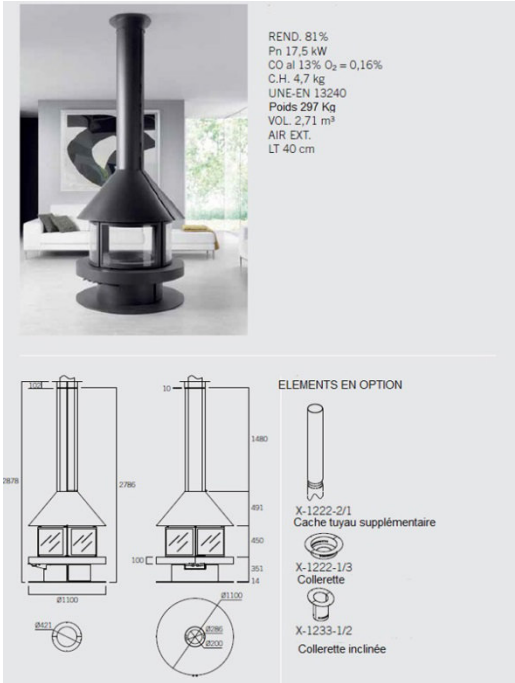

Cheminée centrale 15

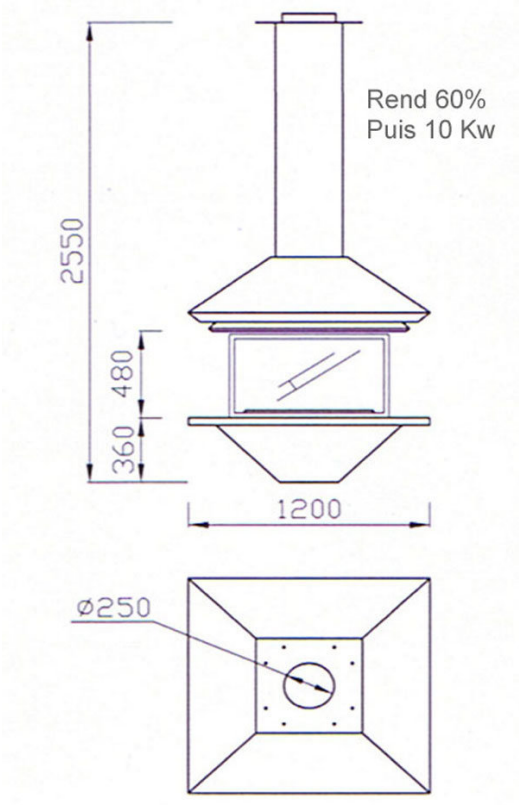

Cheminée centrale 16

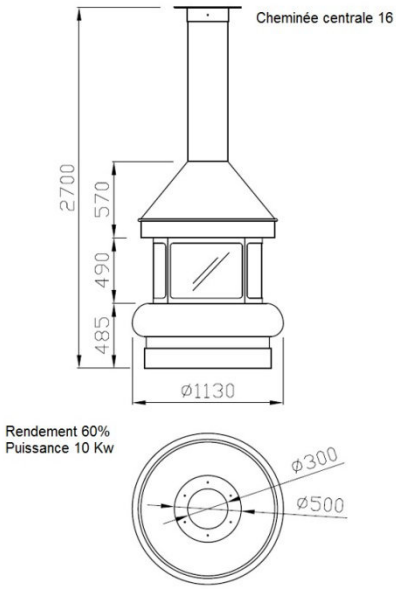

Cheminée centrale 17

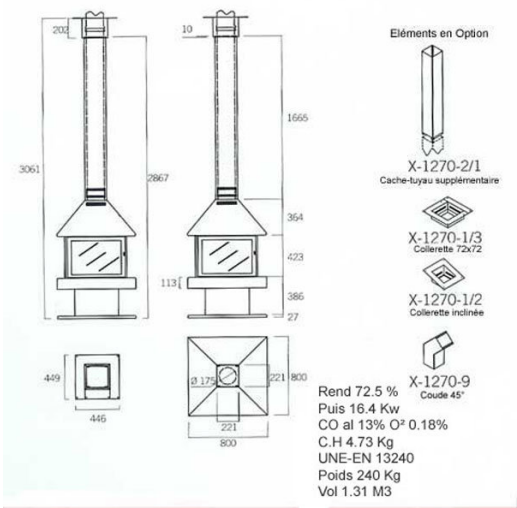

Cheminée centrale 18

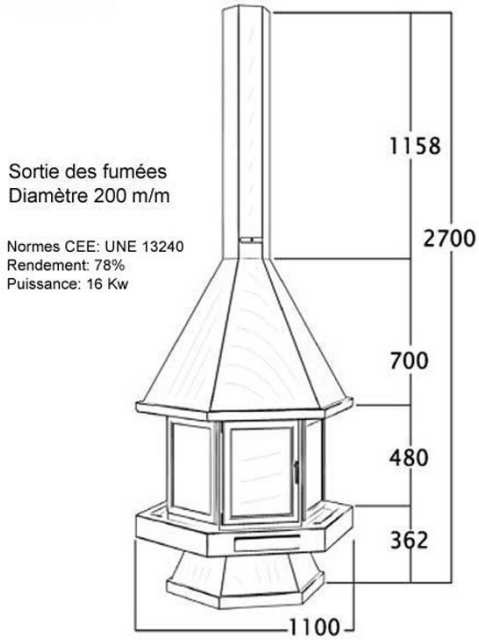

Cheminée centrale 19

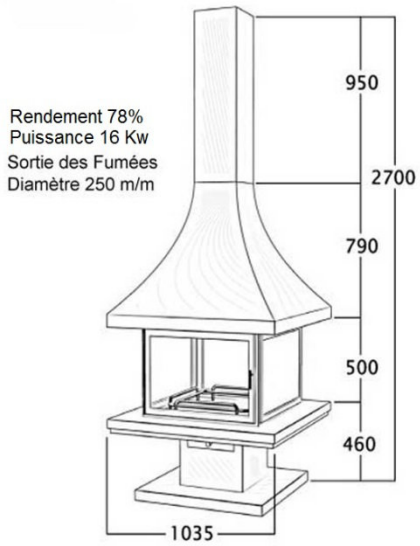

Cheminée centrale 20

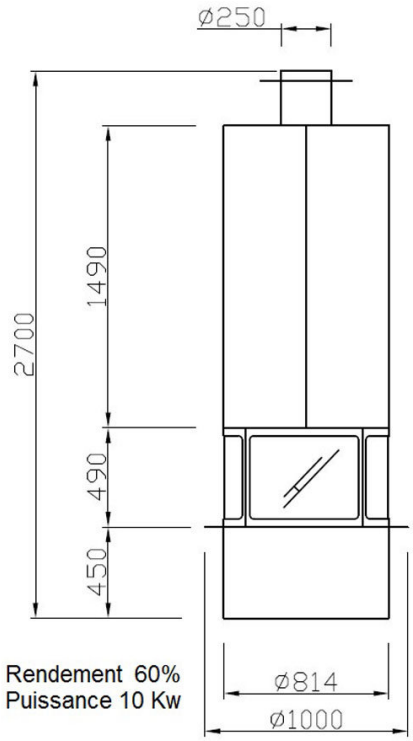

Cheminée centrale 21

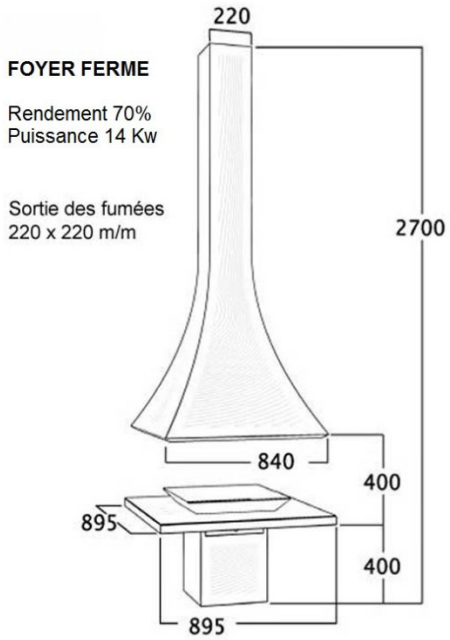

Cheminée centrale 22

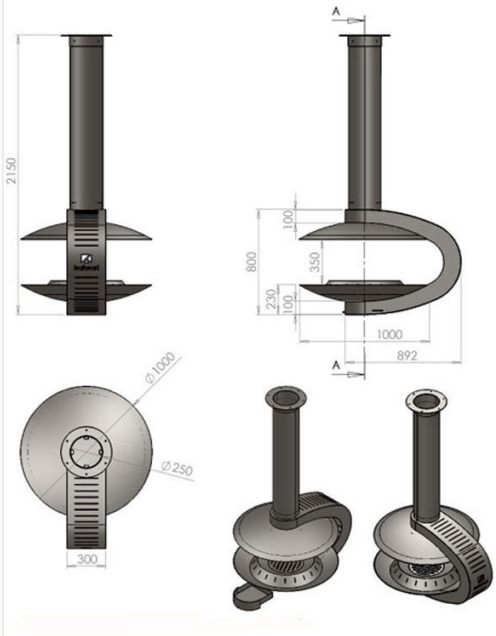

Cheminée centrale 23

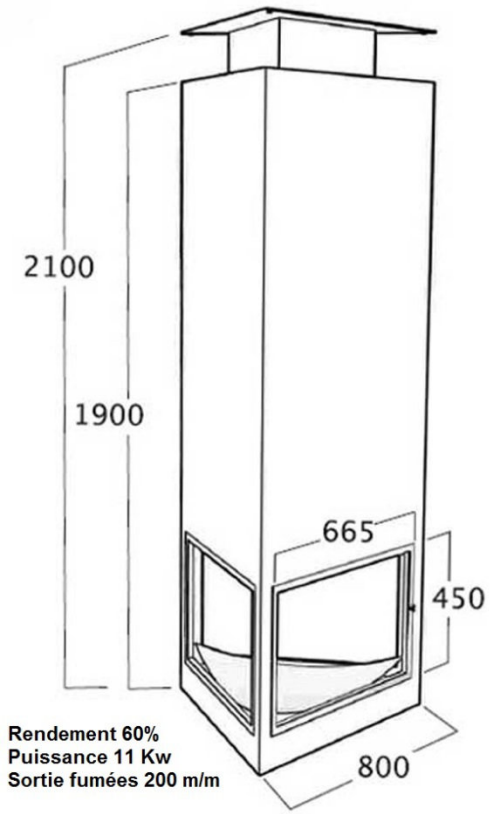

Cheminée centrale 24

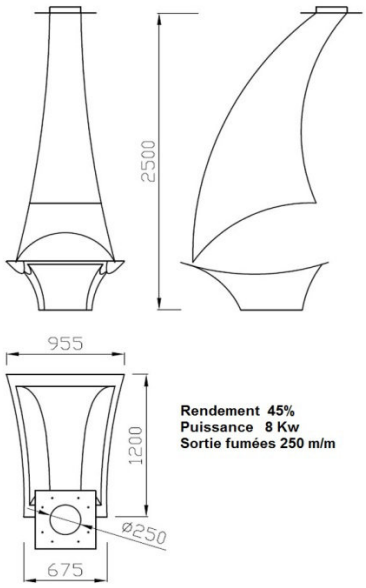

Cheminée centrale 25

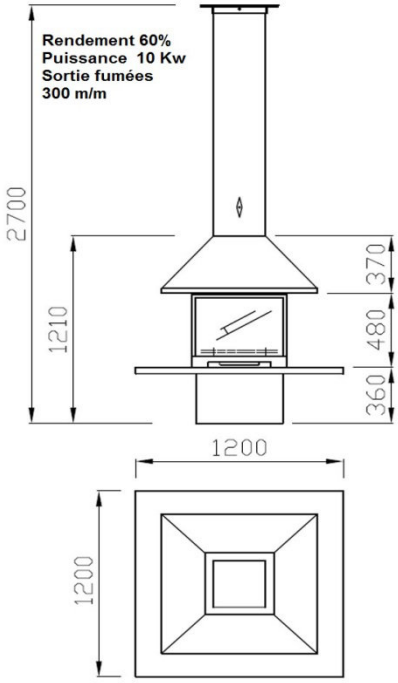

Cheminée centrale 26

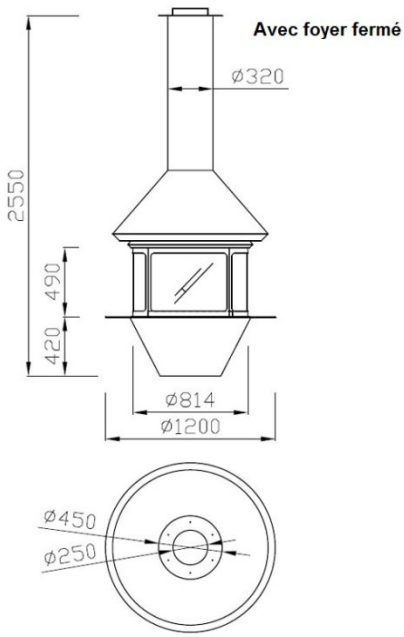

Cheminée centrale 27

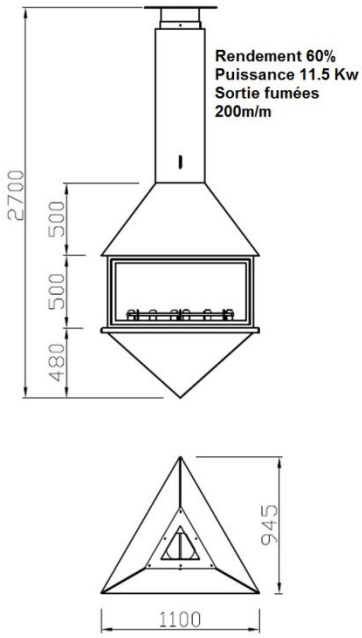

Cheminée centrale 28

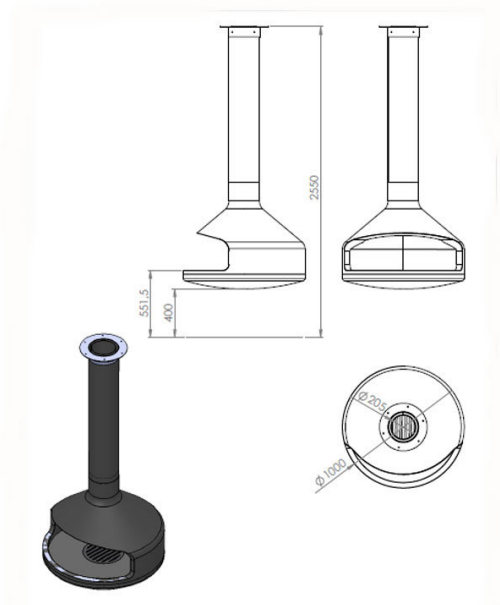

Cheminée centrale 29

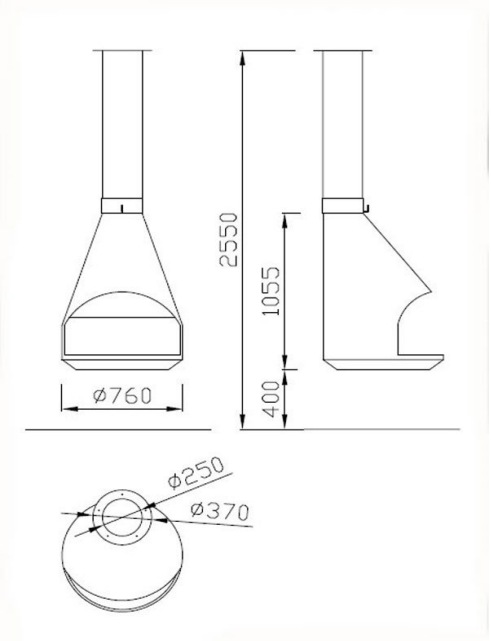

Cheminée centrale 30

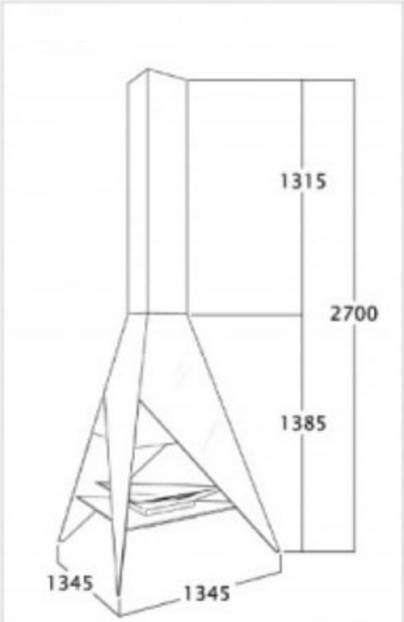

Rendement	Puissance	Sortie fumées
60%	11 Kw	330x330 m/m