CHEMINEES ANGLE

http://www.cheminee-andorre.com

Cheminée 1

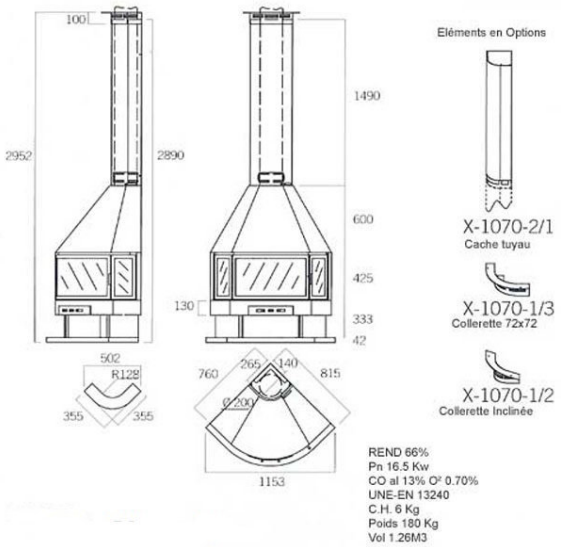

Cheminée 2

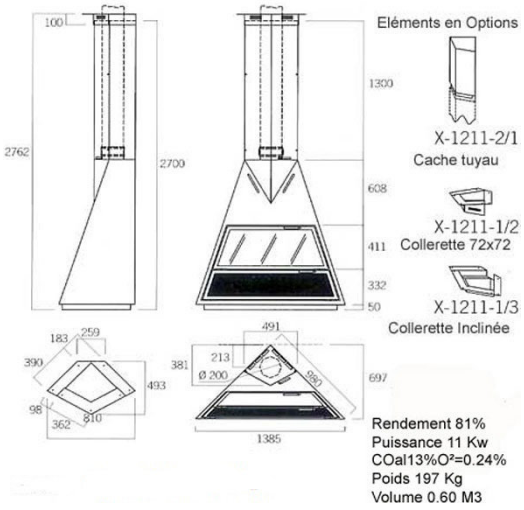

Cheminée 3

Cheminée 4

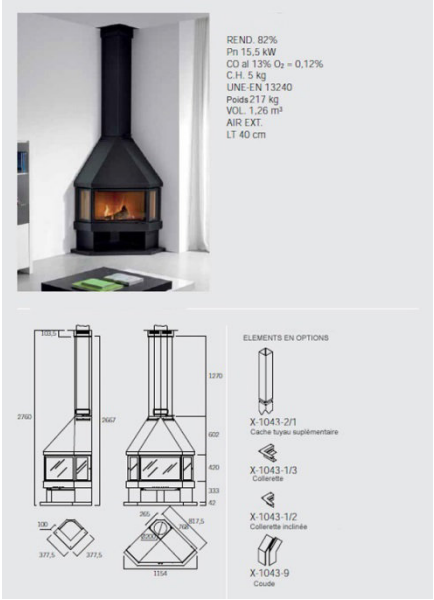

Cheminée 5

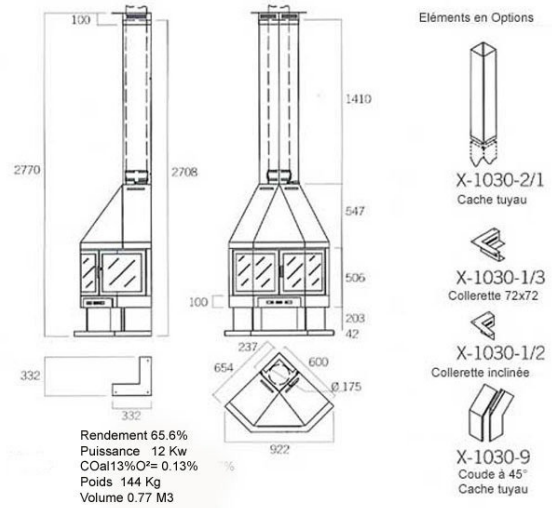

Cheminée 6

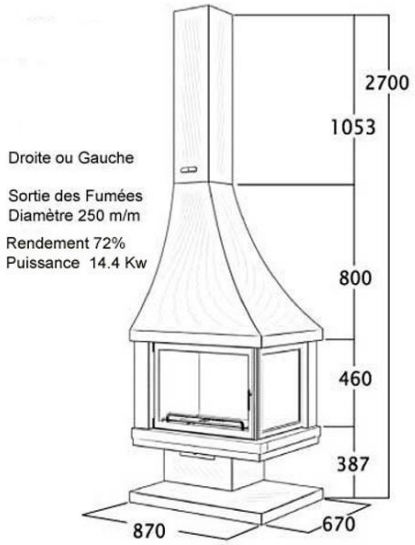

Cheminée 7

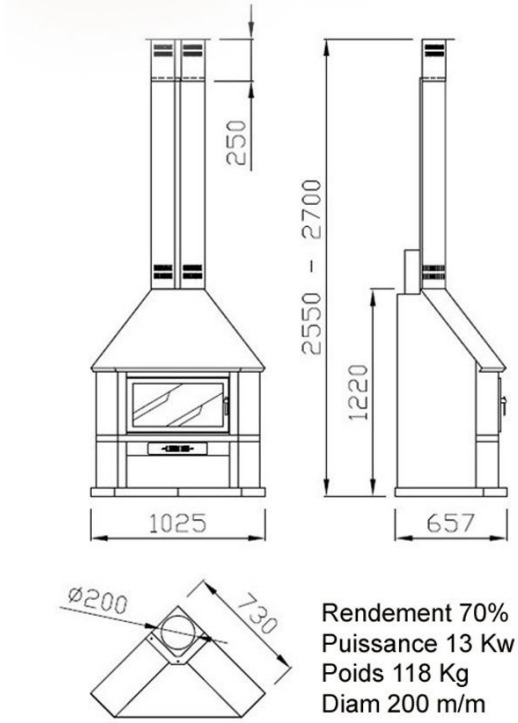

Rendement 70%
Puissance 13 Kw
Poids 118 Kg
Diam 200 m/m

Cheminée 8

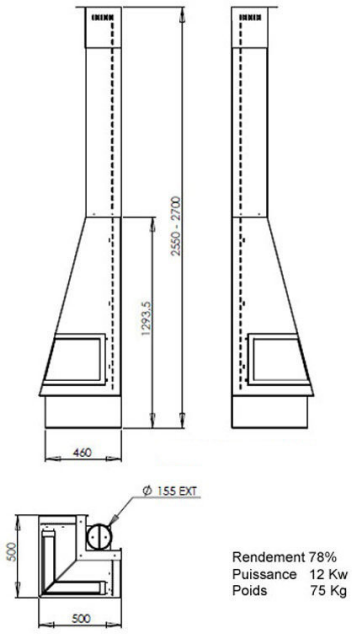

Rendement 78%
Puissance 12 Kw
Poids 75 Kg

Cheminée 9

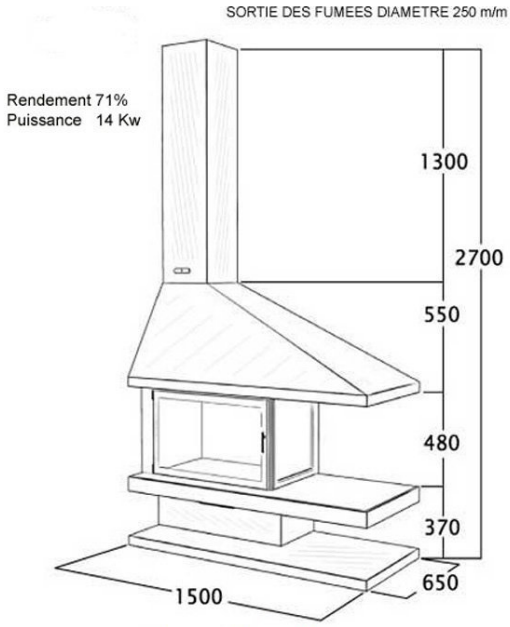

Cheminée 10

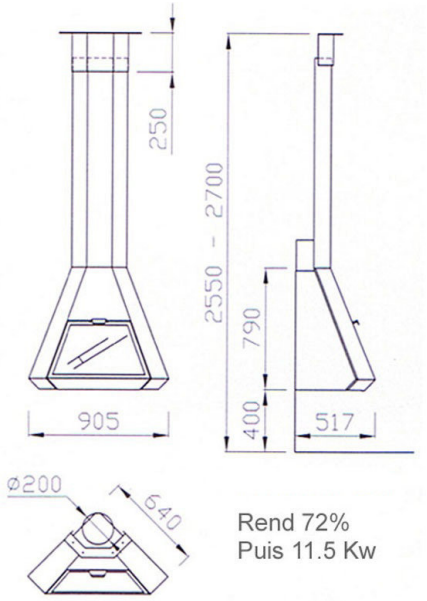

Cheminée 11

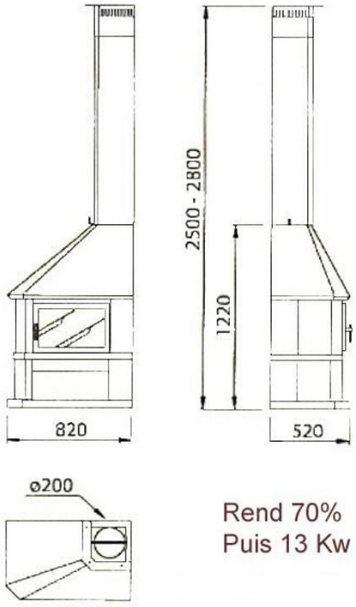

Rend 70%
Puis 13 Kw

Cheminée 12

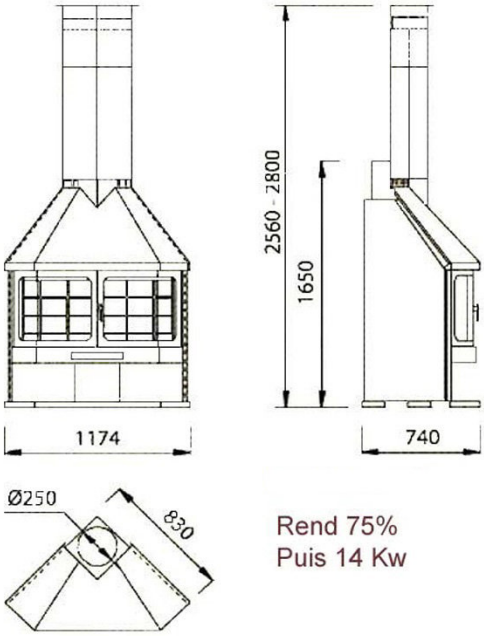

Rend 75%
Puis 14 Kw